【公开】

客户名称/Customer：_____ 发行编号/NO. ：_____

发行日期/DATE：_____

全封闭式直流变频压缩机技术规格书

HERMETIC DC INVERTER COMPRESSOR SPECIFICATION

机型/Model：RDSK75D35WBZ3

客户承认栏/Accept Marking：

_____

本规格书从贵公司承认之日起生效，一式贰份。贵公司负责人承认签名之后请返回我公司一份，贵公司保留一份。

This document will be effective with your authorized signature. Please return one (1) copy of this form, and keep the other one (1) copy for your records.

广东美芝制冷设备有限公司

GUANGDONG MEIZHI COMPRESSOR LIMITED

承认/Approved	担当/Drafted

REFERENCE

本文件含有美的集团的保密信息，禁止任何人未经授权以任何形式使用（包括但不限于全部或部分地泄露、复制、或散发）

1、 适用范围(Application)

系统类型 System Type	热泵 Heat Pump
冷媒类型 Refrigerant Type	R290
最大冷媒充注量 Maximal Refrigerant Charged	0.15 Kg Max(tentative)
电源类型 Power Source	直流变频驱动器 DC Inverter
频率范围 Frequency Range	20 rps ～ 120 rps
安全认证 Safety Approval	/

2、 规格参数(Specification)

压缩机类型 Compressor Type	全封闭旋转式直流变频压缩机 Hermetic Rotary DC Inverter Compressor
汽缸容积 Displacement	7.52 cm^3/rev.
冷冻机油充注量 Oil Charged	PAG VG60 190 ml
总重量（含冷冻机油） Weight (Oil Included)	5.2 Kg
排气管内径 I.D. of Discharge Pipe	8.1 ±0.15 mm
吸气管内径 I.D. of Suction Pipe	8.1 ±0.15 mm

3、 电机参数(Motor Specification)

电机类型 Motor Type	直流无刷电机 DC Brushless Motor
电机极数 Pole Numbers	6 极/Poles
绝缘等级 Insulation Grade	E 级/Grade
绕组阻值（20℃时） Coil Resistance(at 20℃)	2.74±5%Ω

4、 额定性能规格(Rated Performance Parameters)

本文件含有美的集团的保密信息，禁止任何人未经授权以任何形式使用（包括但不限于全部或部分地泄露、复制、或散发）

REFERENCE

额定制热能力 Rated Heating Capacity	1580	±5% W
额定输入功率(变频器输入侧) Rated Inverter Input Power	335	±5% W
额定输入电流(变频器输入侧) Rated Inverter Input Current	2.49	±5% A
能效比 % COP %	472	±5%
噪音/NOISE (Sound Power Level)	★ 71 dB(A) 以下 MAX	
振动 VIBRATION（切线方向振动实效值）	★ 12 m/s^2 以下 MAX	

*Remarks: Rated cop is measured by calorimeter methods of QMA-J50.016 made by Guangdong Meizhi Compressor Co.,Ltd. Allowable cop should be more than 97% of the rated cop.

*备注：额定 COP 根据本公司标准 QMA-J50.016 规定的卡路里方法测试，允许 COP 应为额定 COP 的 97%以上。

测定条件（Rating Condition）

回转速度 Revolution	60rps	
冷凝温度 Cond. Temp.	42.3℃	
蒸发温度 Evap. Temp.	2.7℃	
吸气温度 Return Gas Temp.	12.8℃	
过冷却温度 Liquid Temp.	34.3℃	
环境温度 Ambient Temp.	35℃	
吸排气压力 Ps/Pd	/	

5、 电气配线接线图(Wire Connection Figure)

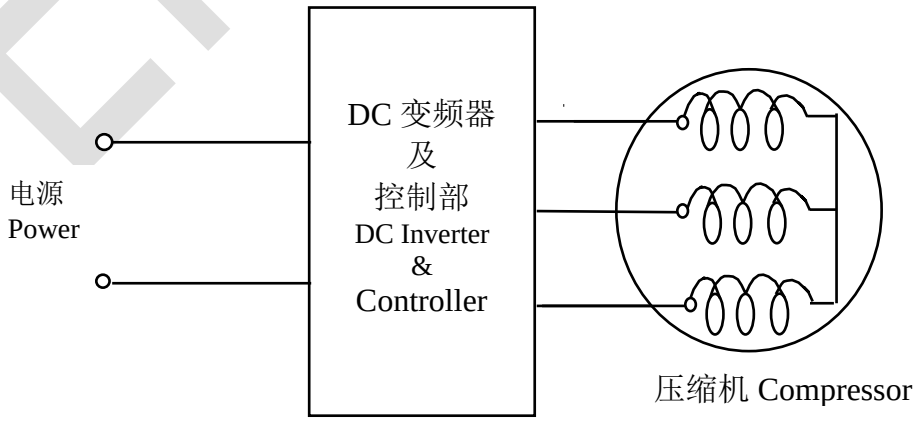

6、 压缩机一般特性（Compressor Characteristic）

绝缘阻抗	≥50 MΩ	封入氮气时/Nitrogen

本文件含有美的集团的保密信息，禁止任何人未经授权以任何形式使用（包括但不限于全部或部分地泄露、复制、或散发）

REFERENCE

Insulation Resistance	Charged
绝缘耐压 Withstanding Voltage	AC1500V-1min
接地阻抗 Earthing Resistance	0.1 Ω 以下 MAX
残留水分量 Residual Moisture	冷凝法 ≤ 90 mg
含尘量 Residual Impurities	≤ 30 mg

7、系统使用条件(Limit of System Application)

NO.	项目 Item	标准状况下 Standard Cond.	极限状况下 Limit Cond.	对应冷媒	说明 Note
1	排气压力 Discharge Pressure. （对应的饱和温度）	1.34 MPa (G) (42.3℃)	3.0 MPa (G) (80℃)	R290	详细压力使用范围见附纸！ See the attached chart of limitation of operation pressure.
2	吸气压力 Suction Pressure. （对应的饱和温度）	0.41 MPa (G) (2.7℃)	0.1~0.98 MPa(G) (-25～30℃)	R290	
3	压缩比 Compressing Ratio	10 Max	10 Max	/	
4	电机绕组温度 Motor Coil Temp.	100℃ Max	125℃ Max		
5	排气温度 Discharge Temp.	100℃ Max	115℃ Max		

8、注意事项（Application Notice）

1. 整个运行过程中不允许有液压缩发生
   Liquid refrigerant compression is not allowed during the whole time.
   任何运行条件下（包括过渡期）、压缩机储液器内部液面不能超过内部吸气管管口端面；
   Under any operating conditions (including the transition period), the liquid refrigerant level in the compressor accumulator shall not exceed the inner suction pipe nozzle plane;
   启动与循环系统切换时，不应产生异常撞击音、配管异常振动及异常电流。
   When starting or circulating system switching, there shall be no abnormal impact sound, no abnormal vibration of piping and no abnormal current.

2. 连续运转时（包括除霜、除湿）压缩机底部温度-冷凝器中部温度需大于等于 5℃以上。
   When continuous running (include defrost and dehumidify), compressor bottom temp. subtract condensing temp. should be more than 5℃.
   断续运转时压缩机底部温度-冷凝器中部温度需大于等于 0℃以上
   When intermittent running, compressor bottom temp. subtract condensing temp. should be more than 0℃.
   当室外温度低于 0℃时，推荐压缩机在 26rps 以上转速运行
   When the outdoor temp. is below 0℃, compressor's revolution should be operated over 26rps.

本文件含有美的集团的保密信息，禁止任何人未经授权以任何形式使用（包括但不限于全部或部分地泄露、复制、或散发）

REFERENCE

3. 断续运转 30rps 以上，每一周期 5 分钟以上，开 2 分钟以上，停 3 分钟以上。
   When intermittent running speed is over 30rps, each cycle should be longer than 5 minutes. (On: over 2 min, Off: over 3 min)
   断续运转 30rps 以下，每一周期 8 分钟以上，开 5 分钟以上，停 2 分钟以上；
   When intermittent running speed is below 30rps, each cycle should be longer than 8 minutes. (On: over 5 min, Off: over 2 min)
4. 推荐升降速度每秒 1rps
   Recommended revolution variation speed is 1rps/second.
   压缩机启动至目标转速过程中，必须在 60rps 和 90rps 左右各保持 1 分钟以上运转
   When start-up, revolution should be kept at around 60rps and 90rps for at least 1 minute.
   在保证油面和没有回液情况下，允许运行 60rps 和 90rps 保持时间在 1 分钟以下
   In the condition of ensuring oil level and don't have liquid refrigerant return, the compressor permits to maintain running in 60rps and 90rps within one minute.
   当目标转速低于 60rps，必须将转速拉升至 60rps 并保持 1 分钟后，降低至目标转速
   When start-up, if the target revolution is less than 60rps, the revolution should be kept at around 60rps for 1 minute before go down to the target revolution.
5. 当电机绕组直接通电加热时，确保绕组温度低于 55℃
   Keep the winding Temp. under 55℃, when the compressor winding was heated directly.
6. 高压侧和低压侧压力需保持平衡后才能启动
   Pressure should be balanced between high and low pressure side.
7. 运转过程中不能有异常噪音发生
   In operation, abnormal noise is not allowed.
8. 推荐除霜转速：90rps 以下
   Recommended defrost revolution is less than 90rps.
9. 最大允许倾斜角度：5°
   Tilt angle should be less than 5°.
10. 最大三相间电压不平衡电压：2.25%
    Voltage unbalance among 3 phases should be less than 2.25%.
11. 当压缩机以下状态时，需确认油面水平
    Oil level confirmation should be tested at:
    a、超负荷、低负荷时；
       Overload and low load running;
    b、冷媒沉积启动时；
       Refrigerant soaking starting;
    c、除霜开始、恢复时；
       Defrost starting and resuming;
    d、超过最长配管时；
       Connection pipe over 15m;
    e、超过最大落差时；
       Elevation over 5m;
    当使用带视窗镜的压缩机进行确认；
    Oil level confirmation test performed with side glass compressor:
    a、在稳定运转状态（包括连续/断续运行），油面需在水平面 B 以上；
       At steady running (include continuous or intermittent operation): oil level should be higher than B level.
    b、在启动的 3 分钟以内，油面需在水平面 A 以上；
       Within 3 minutes at starting: oil level should be higher than A level.

本文件含有美的集团的保密信息，禁止任何人未经授权以任何形式使用（包括但不限于全部或部分地泄露、复制、或散发）

REFERENCE

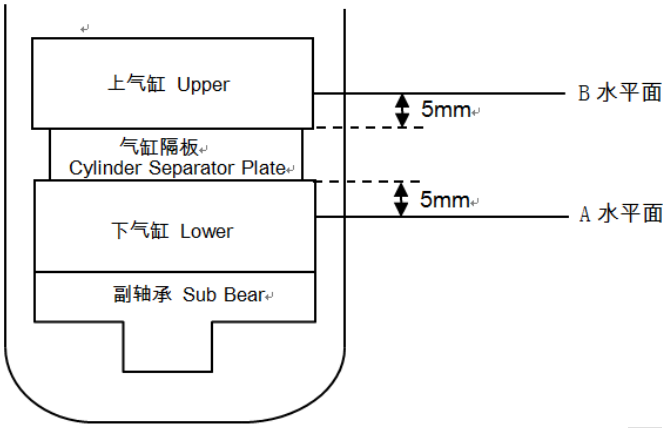

9、其他注意事项（Other Application Notice）

1. 不要给吐出管、吸入管施加弯曲的力，强制其弯曲。
配管设计时，要考虑产品在始动、运转停止以及运输搬运时的振动应力，不致发生损坏。
推荐各配管许容应力如下：始动、停止时 30N/mm2 以下，运转时 20N/mm2 以下
When design the connection tube, the system should be consider the vibration stress at the compressor start, stop and the system transportation status , ensure it doesn't be damaged. The recommendation value of the connection tube stress is below 30N/mm2 at the start, stop status and below 20N/mm2 at the running status.
2. 压缩机不允许横置、倒置，在搬运时不允许跌落。
Do Not Put a Compressor On Its Side OR Turn It Over. And Do Not Fall It Off When Moving.
3. 绝对不允许空气中运转
COMPRESSING AIR IS NOT PERMITTED.
4. 压缩机密封塞拔除后，请尽快使用，胶塞取下之后，压缩机敞口放置时间不能超过 10 分钟。
Please have compressor connected to Air conditioner system within 10 minutes after removing the rubber plug.
5. 电气品要使用弊社所指定的规格同等品。
Please Use the Accessories Indicated By Our Company.
6. 冷媒量超过规定量时，需另行协商决定压缩机规格。（此时要考虑增加储液器、油加热器）
When the Amount of Refrigerant Charged in the Air Conditioner is Over the Max Amount Allowable, Compressor Specification Should Be Discussed. (Install Additional Accumulator, Oil Heater, etc.)
7. 制冷剂应从制冷系统冷凝器的出口加注。
Refrigerant shall be charged from the outlet of the condenser of the refrigeration system.
8. 避免因误配线发生逆转。（若发生逆转，则压缩机不能再使用）
Avoiding Compressor Running in Reverse Caused by Connecting Electrical Wire Incorrectly. (Don't Reuse the Compressor after Running in Reverse.)
9. 充注冷媒前系统的真空度，无论在系统的任何地方都要求在 20Pa 以下。
Before charging refrigerant, the vacuum level is required to be below 20Pa in the whole system.
10. 压缩机不得用作真空泵及类似功能使用。
Do not use compressor as vacuum pump or similar usages.
11. 压缩机用作系统冷媒回收时，应严格控制运行时间和频率，运行时间应≤40s，运行频率应≤70Hz；
When using compressor for refrigerant recovery, Compressor running time should be less than 40s, Compressor running frequency should be less than 70rps.
12. 压缩机不得露天存放或存放在腐蚀性空气中如化学仓库等，且储存的环境温度条件为－10℃以上、65℃以下。
Do not store Compressor neither outdoors, nor corrosive atmospheres such as

本文件含有美的集团的保密信息，禁止任何人未经授权以任何形式使用（包括但不限于全部或部分地泄露、复制、或散发）
REFERENCE

chemical storeroom. The ambient temperature for storage should be above -10℃ and below 65℃

13. 压缩机壳体表面不容许配线或类似物接触压缩机表面。
    Do not allow electric cables or analogue to touch compressor directly.
14. 必须有适当的防湿、防尘处理以防止水滴，灰尘进入压缩机
    To avoid water droplets and dust into the compressor, moisture-proof or dust-proof treatment must be provided
15. 禁止使用 R290 之外的冷媒。
    Do not fill refrigeration cycles with other refrigerant except R290.
16. 当旋转指令信号与转子位置检出信号不相匹配时，会导致压缩机停止运转，请注意.

When the Rotation Indication Signal is not Matched with the Rotor Position Checking Signal, the Compressor May Stop Running.

17. 绝对禁止将交流电直接输入在压缩机端子上，否则会导致转子退磁.

Warning! In Case AC Voltage is Connected to Compressor, the Compressor Performance Will Be Lower Because of it's Rotor Magnetic Force Decreasing.

18. 如变频驱动电源的晶体管发生短路(特别是在高转速 60 rps 以上时)，会导致转子退磁，请注意.

Warning! In Case a Drive Transistor is Shorted in a High-Rotation (Over 60 rps), the Compressor Performance Will Be Lower Because of its Rotor Magnetic Force Decreasing.

19. 请不要裸手触摸运行中或刚停机正处于高温的压缩机，当心烫伤。

Do not touch the compressor with bare hands during operation or immediately after stoppage. The compressor is at a high temperature. There is the danger of burns.

20. 维修保养设备时必须配戴防护眼镜。由于焊枪温度过高，拆卸配管时，当心会有冷媒、油的溅出而导致烫伤或进入眼中。

Wear safety goggles when servicing the unit. When removing the tubes by heating it with a burner, there is the danger of burns or eye injury if the refrigerant and/or oil remaining in the tubes is emitted.

21. 焊接排气管与配管时，请勿取下端子盖，为了保护端子盖不受热量的冲击，需要设置隔热板。
    Do not remove the terminal cover when welding the discharge pipe and a heat shield is required to protect the terminal cover from the impact of welding heat.
22. 在贵司产品的保修和使用说明中，请体现如下信息：

警告：

— 当重新充注冷媒时，为确保冷媒类型的正确性，必须在制造商或者制造商指定的维修点或者服务机构进行。

— 禁止混合使用冷媒。

Below warning must be written into maintenance and user manual of whole unit:

WARNING:

- When recharge the refrigerant, the processing must be done by the manufacturer or manufacturer appointed repair shop or service agent because correct type of refrigerant must be ensured.
- Prohibition of mixing the refrigerants.

REFERENCE

本文件含有美的集团的保密信息，禁止任何人未经授权以任何形式使用（包括但不限于全部或部分地泄露、复制、或散发）

R290 压缩机运行范围

operating envelope for R290 compressor

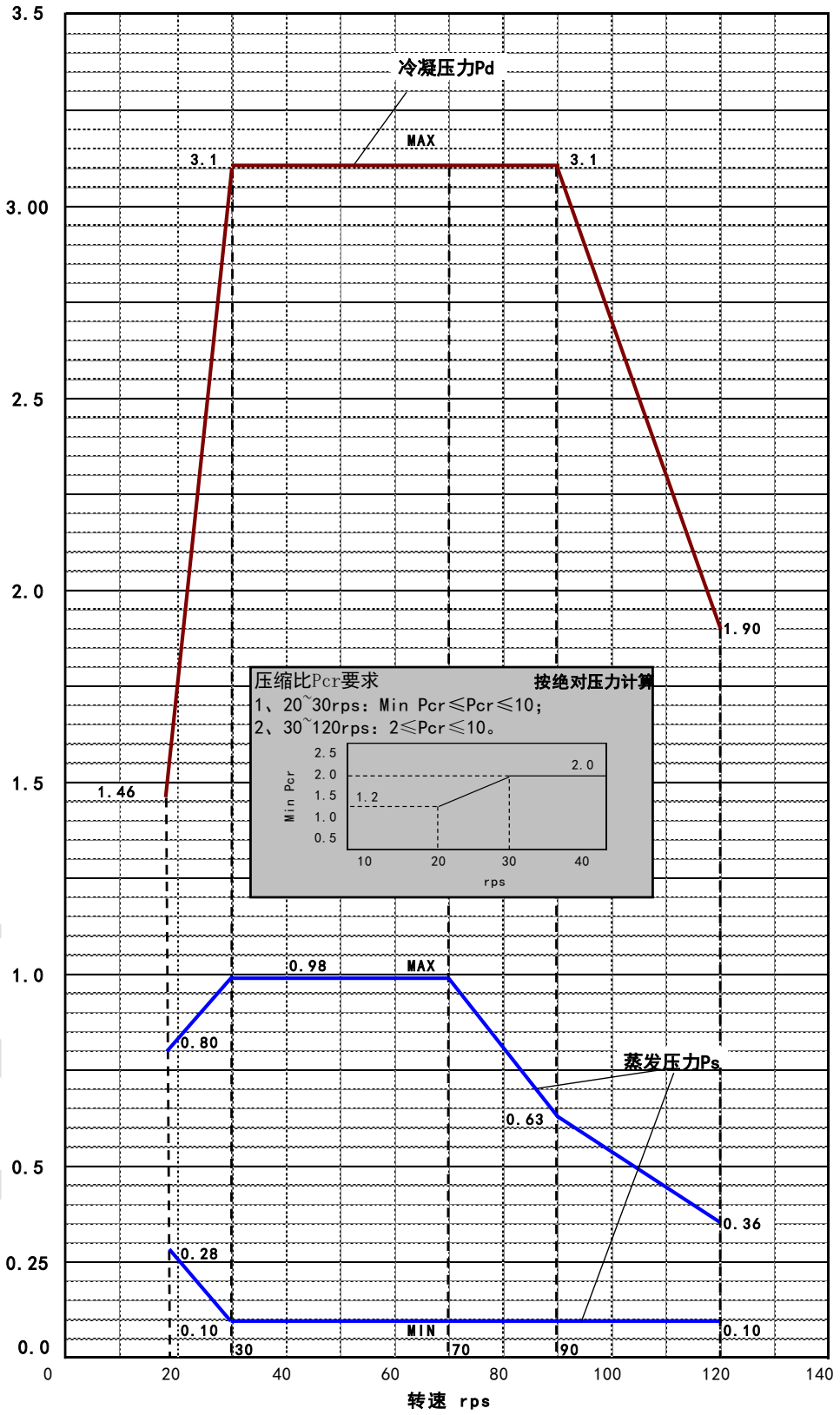

备注：压缩机稳定运行时，需满足上图运行范围 Pcr：压缩比Compressing Ratio
Pd：冷凝压力Condensing Pressure Ps：蒸发压力Evaporating Pressure

本文件含有美的集团的保密信息，禁止任何人未经授权以任何形式使用（包括但不限于全部或部分地泄露、复制、或散发）

图纸/附件清单 Drawing/Accessories List

(See the Attached Pages)

名 称 Parts Name	数 量 Pieces	图 号 Drawing No.	备 注 Remark
电装品 ELE.COMPONENTS	1	MC35720Gr	
端子罩 TERMINAL COVER	1	MC33721410	
端子衬垫 TERMINAL PACKING	1	MC33721710	
端子螺母 TERMINAL NUT	1	MC33300810	
橡胶垫 RUBBER CUSHION	3	MC11912410	
压缩机外形图 COMPRESSOR DRAWING	1	----------	
电机参数列表 MOTOR PARAMETER SHEET	1	----------	

REFERENCE

本文件含有美的集团的保密信息，禁止任何人未经授权以任何形式使用（包括但不限于全部或部分地泄露、复制、或散发）

电装品 ELE COMPONENTS

Drawing No.MC35720410

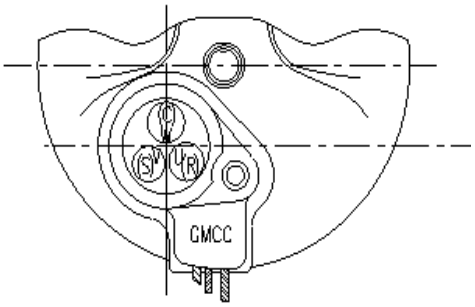

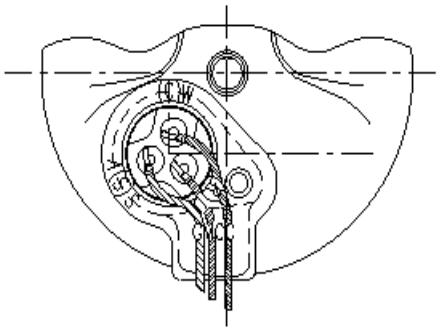

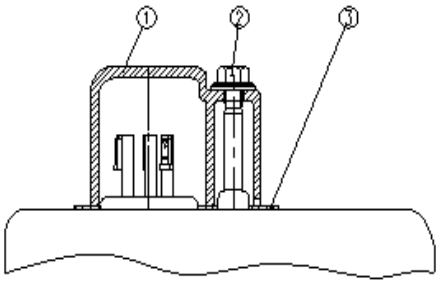

③	端子衬垫 TERMINAL PACKING	MC33721710
②	端子螺母 TERMINAL NUT	MC33300810
①	端子罩 TERMINAL COVER	MC33721410
部件 Parts	部件名称 T I T L E	图号 Drawing No.

注释
NOTES
端子螺母的拧紧力矩：1.2±0.2 N•m
Tightening totque of TERMINAL NUT :1.2±0.2 N•m

本文件含有美的集团的保密信息，禁止任何人未经授权以任何形式使用（包括但不限于全部或部分地泄露、复制、或散发）

端子罩 TERMINAL COVER

Drawing No.MC33721410

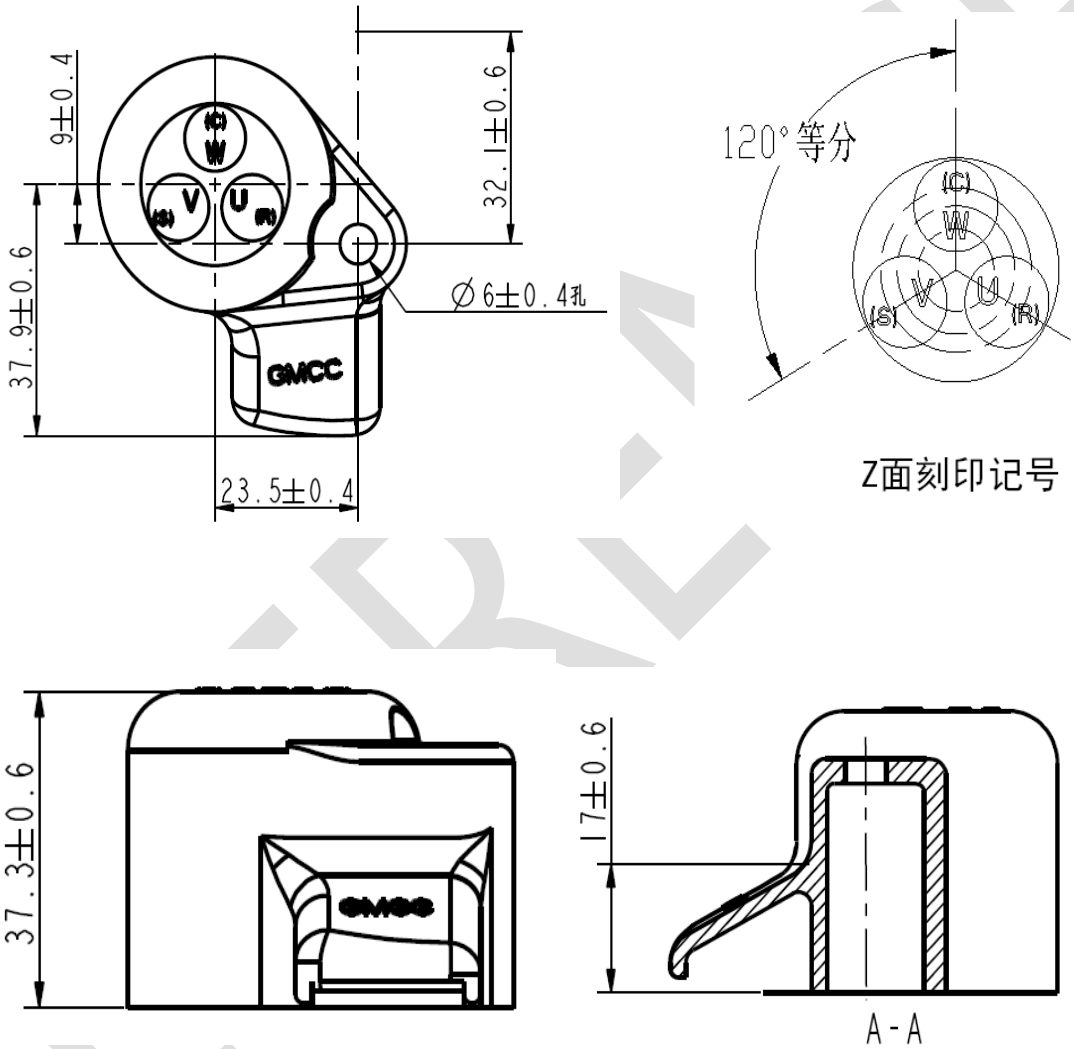

注释
NOTES
材质：聚对苯二甲酸二醇酯 或 团状模塑料 或 聚碳酸酯
MATERIAL(材质):POLYBUTYLENE TEREPHTHALATE or BULK MOLDING COMPOUND or POLYCARBONATE
颜色：黑色
COLOR:BLACK

本文件含有美的集团的保密信息，禁止任何人未经授权以任何形式使用（包括但不限于全部或部分地泄露、复制、或散发）

端子衬垫 TERMINAL PACKING

Drawing No.MC33721710

厚 度	1.2（+0.3，-0.1）mm
THICKNESS	1.2（+0.3，-0.1）mm

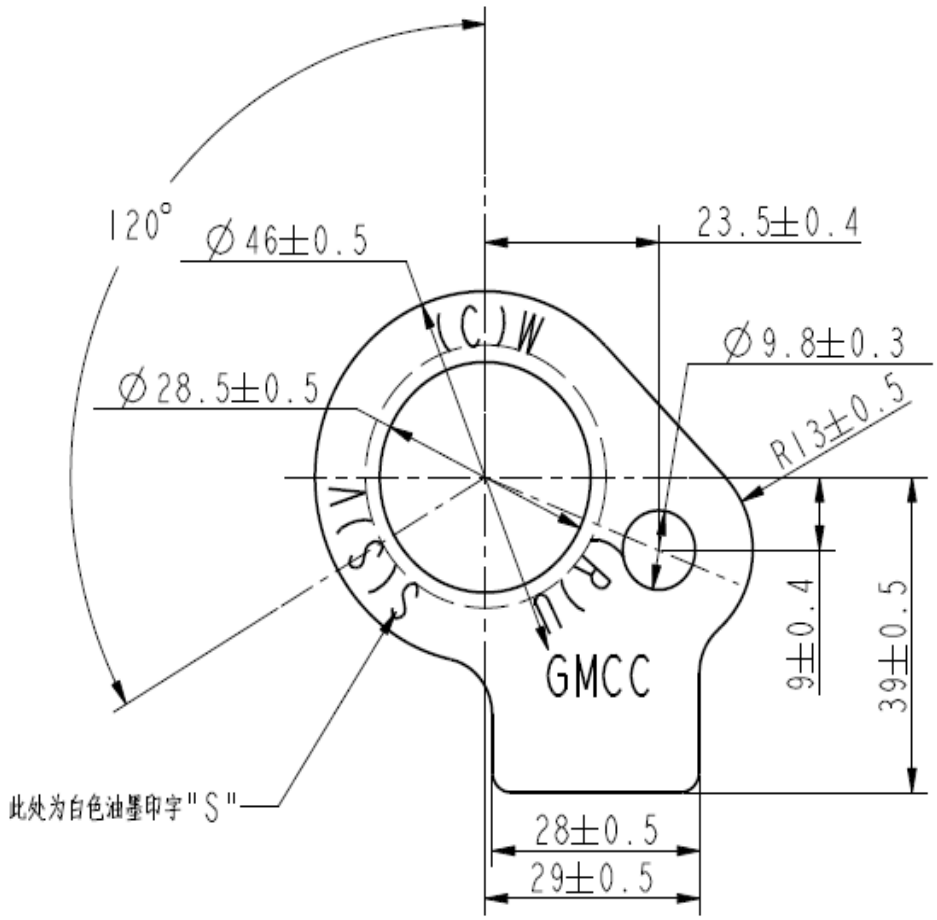

注释
NOTES
材质：硅橡胶
MATERIAL:SI
颜色：黑色
COLOR:BLACK

本文件含有美的集团的保密信息，禁止任何人未经授权以任何形式使用（包括但不限于全部或部分地泄露、复制、或散发）

端子螺母 TERMINAL NUT

Drawing No.MC33300810

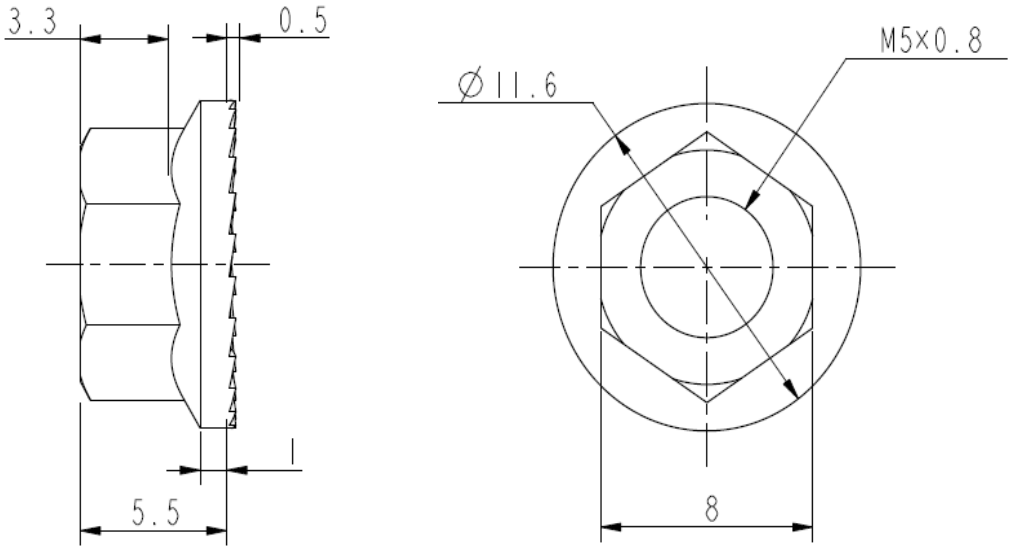

注释
NOTES

材质：SWCH12A
MATERIAL：SWCH12A

未注公差：±0.3
UNMARKED TOLERANCE：±0.3

处理：表面按照Ep-Fe/Zn 2-CM 2镀白锌处理，48h中性盐雾实验后无红锈。
TREATMENT：THE SURFACE ACCORDING TO Ep-Fe/Zn 2-CM 2 PLANTING WITH WHITE Zn.NO RED RUST AFTER 48h NEUTRAL SALT SPRAY TEST.

本文件含有美的集团的保密信息，禁止任何人未经授权以任何形式使用（包括但不限于全部或部分地泄露、复制、或散发）

橡胶垫 RUBBER CUSHION

Drawing:MC11912410

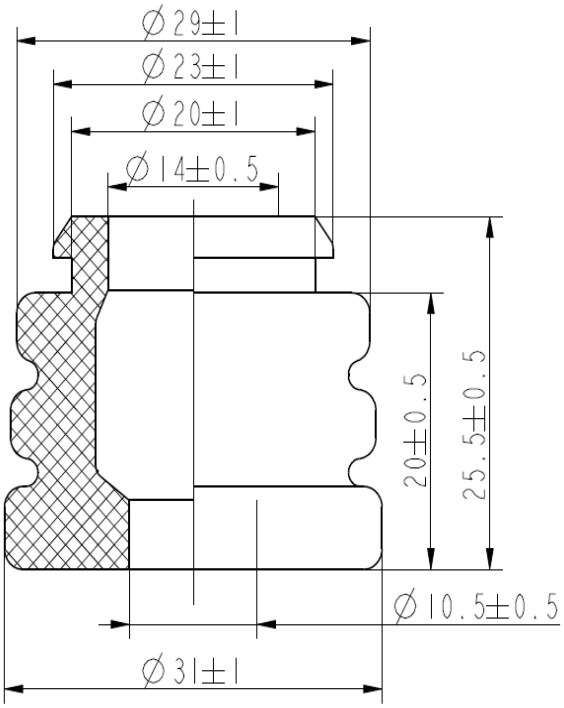

注释
NOTES
材质：三元乙丙胶
MATERIAL:EPDM
硬度：HS=32±4
HARDNESS：HS=32±4

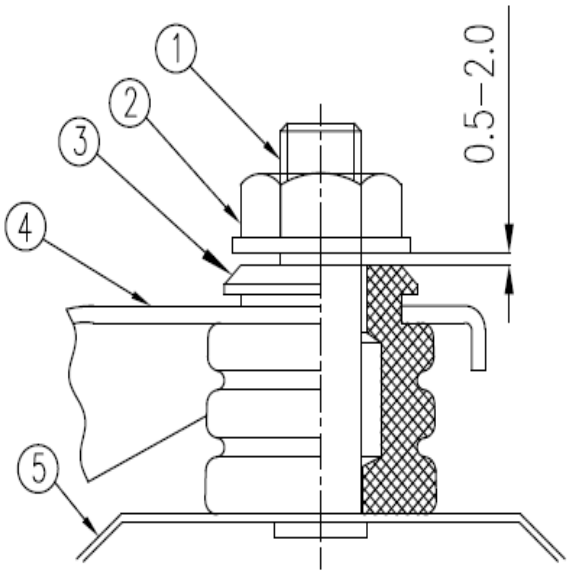

①	螺柱螺栓 STUD BOLT
②	螺母 NUT
③	橡胶垫 RUBBER CUSHION
④	压缩机底座 COMPERSSOR BASE
⑤	底板 BASE PLATE

安装组件
MOUNTING ASSEMBLY

本文件含有美的集团的保密信息，禁止任何人未经授权以任何形式使用（包括但不限于全部或部分地泄露、复制、或散发）

外形图（COMPRESSOR DRAWING）

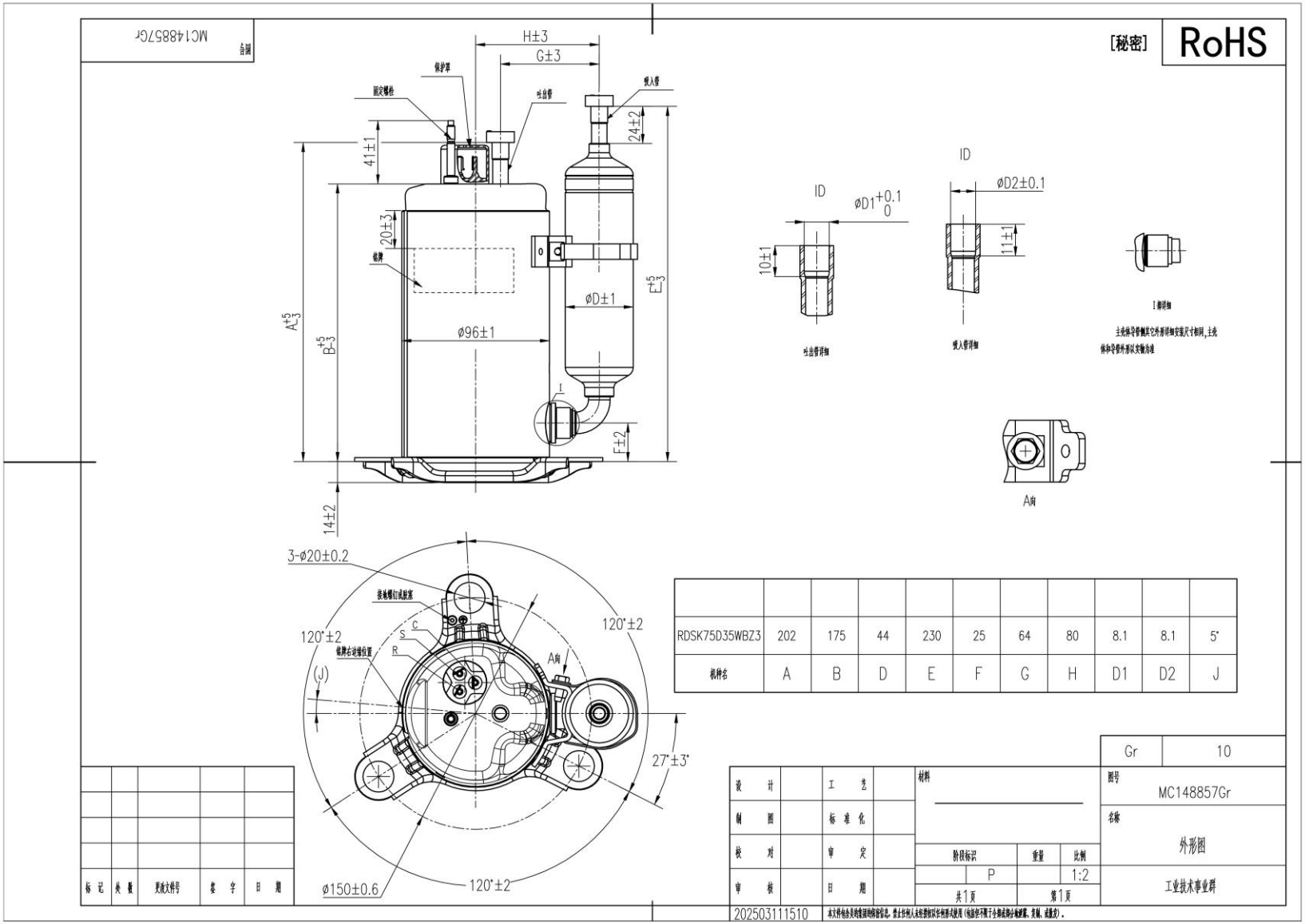

本文件含有美的集团的保密信息，禁止任何人未经授权以任何形式使用（包括但不限于全部或部分地泄露、复制、或散发）

10、电机参数列表（MOTOR PARAMETER SHEET）

No.	項目 Item	参数 Parameter	备注 Remark
1	压缩机型号 Compressor Model	RDSK75D35WBZ3	
2	转子极数 Rotor Pole	6 极 Pole	
3	运行频率范围 Rated Frequency Range	20～120 rps	
4	磁石材料 Magnet Material	稀土类 NdFeB	
5	永磁体减磁电流峰值 Demagnetizing Current	21 Apk	120℃下，-5%减磁率 at 120℃, -5% Demagnetizing Rate
6	d 轴电感（相间） Inductance-Ld（per phase）	7.9 mH	额定电流下 Under Rated Current
7	q 轴电感（相间） Inductance-Lq（per phase）	15.6 mH	额定电流下 Under Rated Current
8	定子线圈电阻 Winding Resistance	2.74±7% Ω	线间电阻（20℃下） line-to-line（at 20℃）
9	感应电压常数 Voltage Constant	52.4 Vrms/Krpm	线间电压 line-to-line
10	电机转矩常数 Torque Constant	0.87 N・m/Arms	
11	转动惯量 Inertia	1.86×10^{-4} Kg・m^2	
12	磁通量 Φa Flux Φa	0.442~0.489 Wb・T	

REFERENCE

本文件含有美的集团的保密信息，禁止任何人未经授权以任何形式使用（包括但不限于全部或部分地泄露、复制、或散发）